2025年度 東京都春季軟式野球大会
天皇賜杯第80回全日本軟式野球大会ＥＮＥＯＳトーナメント東京都予選

一般Ａ

使用球　「ケンコーボール　Ｍ号」

優　勝：　キャプティ　（品川支部）　準優勝：　株式会社スリーボンド　（八王子支部）

最優秀選手：　森　竣亮　（キャプティ）　敢闘選手：　木村瑠惟　（株式会社スリーボンド）
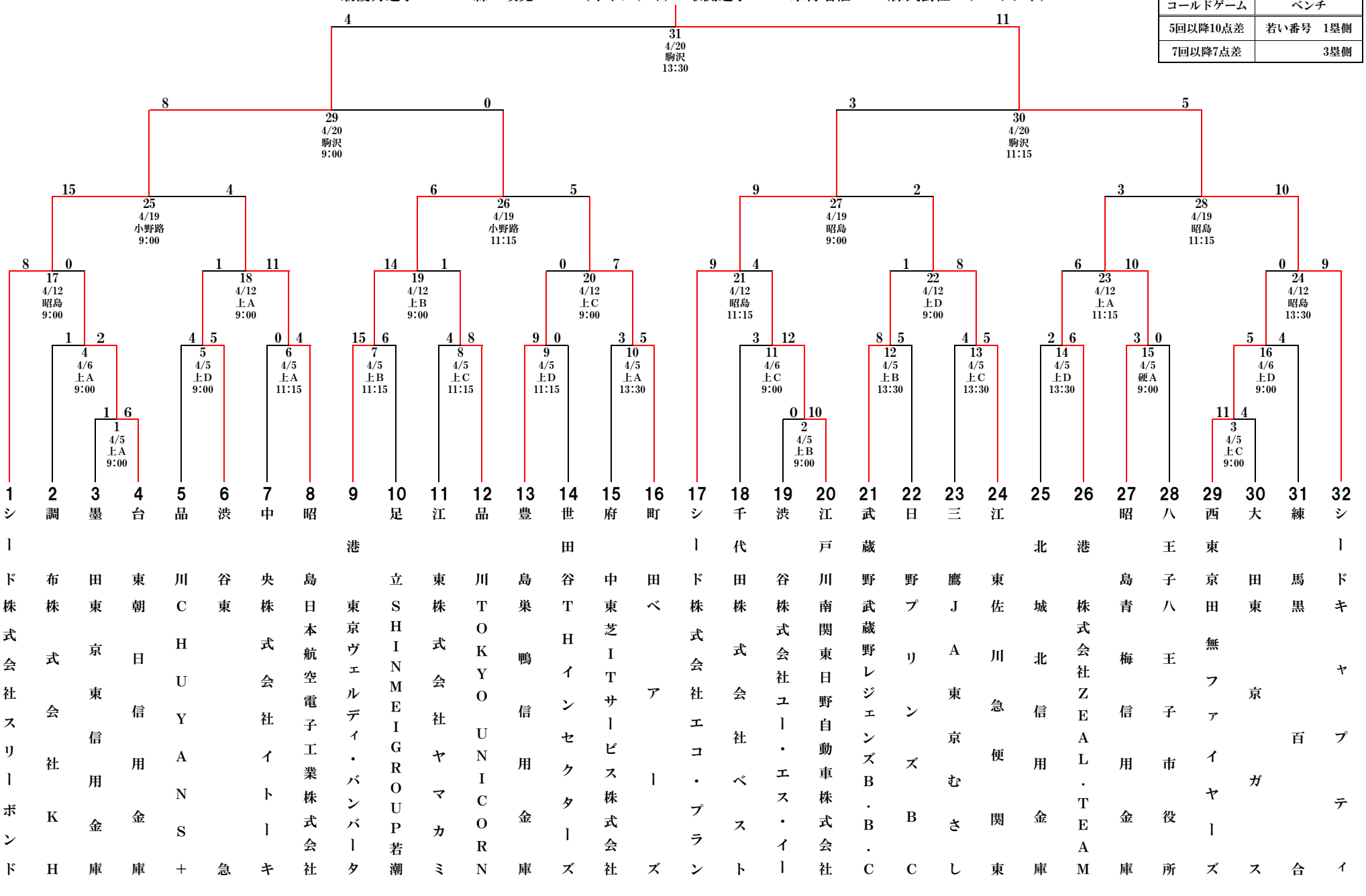
コールドゲーム	ベンチ
5回以降10点差	若い番号　1塁側
7回以降7点差	3塁側